HLAVNÍ PROJEKTANT:

Energy Benefit Centre a.s.
Křenova 438/3, 162 00 Praha 6
tel.: +420 270 003 300
e-mail: kontakt@energy-benefit.cz
internet: www.energy-benefit.cz

ZPRACOVATEL ČÁSTI:
Roman Hladík

ŽIREČ 136
DVŮR KRÁLOVÉ NAD LABEM
544 01

ZPRACOVATEL ČÁSTI:
Vypracoval:
Roman Hladík
Zodpovědný projektant:
Zdeněk Mikeš

PROJEKT:

Snížení energetické náročnosti budov
SZeŠ a SOŠ Poděbrady
Boučkova 355/49, 290 01 Poděbrady II

razítko a podpis

STAVEBNÍK:
Střední zemědělská škola a Střední odborná škola Poděbrady, p. o.
Boučkova 355/49, 290 01 Poděbrady II

Zakázkové číslo:	Paré:
160494	
Datum:	
11/2016	

ČÁST, PROFESE:
ELEKTROINSTALACE

Část:	Stupeň:	Změna:
D.1.4.3	DPS	00

VÝKRES:
Úpravy stávajících rozváděčů

Č. výkr.:	Formát:	Měřítko:
6	A4	- - -

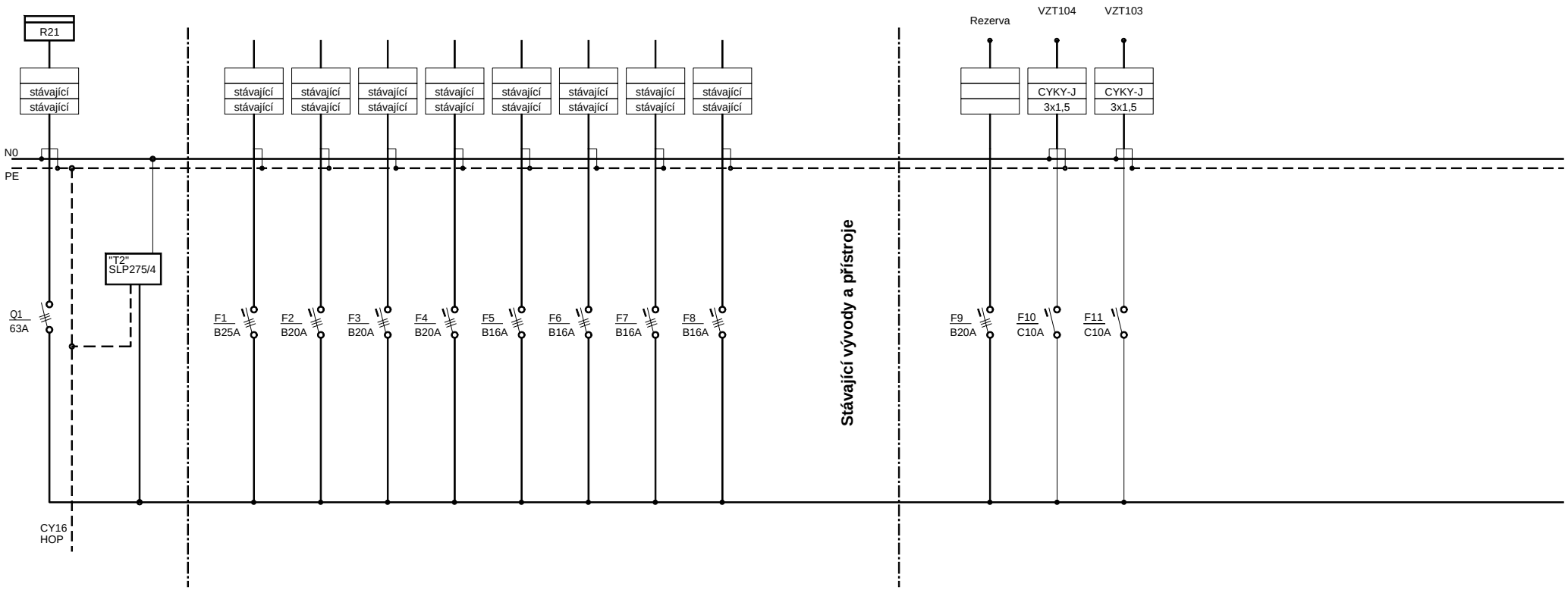

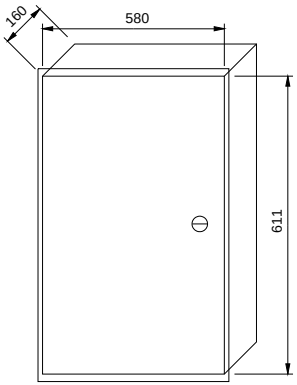

Rozváděč - Zapuštený

Typ: Schrack 2U12 - 4x21 (84) mod
611x580x160 mm
Krytí IP 30/20

In = 40A
Un = 400V
Ik´´ < 10 kA

Proudová soustava 3 PEN AC 50 Hz 400V/TN-C-S

Ochrana neživých částí - základní - automatickým odpojením od zdroje

Ochrana živých částí - izolací živých částí
- kryty nebo přepážkami

HLAVNÍ PROJEKTANT:
ENERGY BENEFIT
Energy Benefit Centre a.s.
Křenova 438/3, 162 00 Praha 6
tel.: +420 270 003 300
e-mail: kontakt@energy-benefit.cz
internet: www.energy-benefit.cz

ZPRACOVATEL ČÁSTI:
Roman Hladík
ŽIREČ 136
DVŮR KRÁLOVÉ NAD LABEM
544 01

ZPRACOVATEL ČÁSTI:
Vypracoval:
Roman Hladík
Zodpovědný projektant:
Zdeněk Mikeš

razítko a podpis

PROJEKT:
Snížení energetické náročnosti budov
SZeŠ a SOŠ Poděbrady
Boučkova 355/49, 290 01 Poděbrady II

STAVEBNÍK:
Střední zemědělská škola a Střední odborná škola Poděbrady, p. o.
Boučkova 355/49, 290 01 Poděbrady II

Zakázkové číslo: 160494			Paré:
Datum: 11/2016			
ČÁST, PROFESE: ELEKTROINSTALACE	Část: D.1.4.3	Stupeň: DPS	Změna: 00
VÝKRES: **ÚPRAVA ROZVÁDĚČE R26**	Č. výkr.: **6.1**	Formát: A4	Měřítko: - - -

Počet Listů : 1

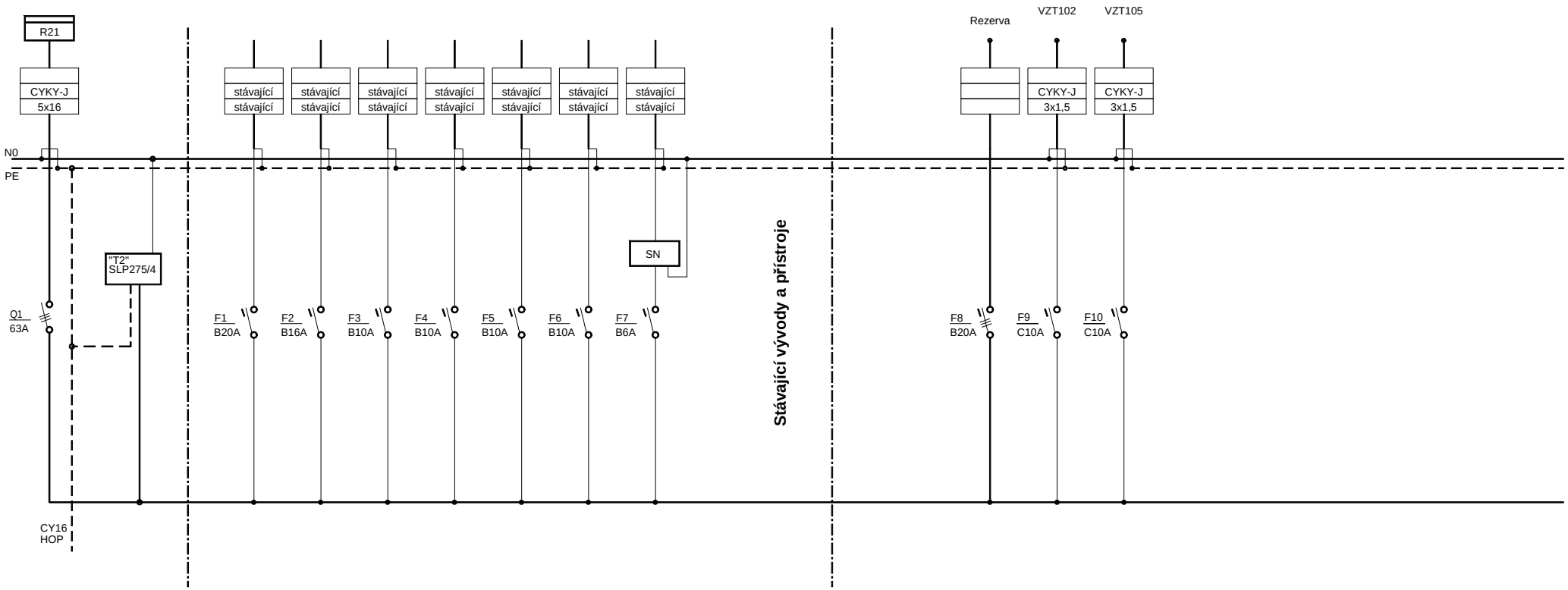

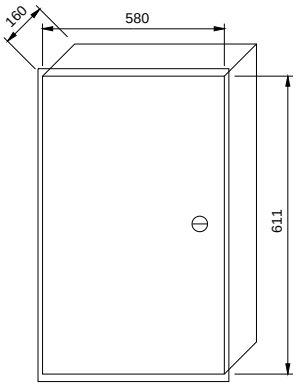

Rozváděč - Zapuštený

Typ: Schrack 2U12 - 4x21 (84) mod
611x580x160 mm
Krytí IP 30/20

In = 40A
Un = 400V
Ik´´ < 10 kA

Proudová soustava 3 PEN AC 50 Hz 400V/TN-C-S

Ochrana neživých částí - základní - automatickým odpojením od zdroje

Ochrana živých částí - izolací živých částí
- kryty nebo přepážkami

HLAVNÍ PROJEKTANT:

ENERGY BENEFIT

Energy Benefit Centre a.s.
Křenova 438/3, 162 00 Praha 6
tel.: +420 270 003 300
e-mail: kontakt@energy-benefit.cz
internet: www.energy-benefit.cz

ZPRACOVATEL ČÁSTI:
Roman Hladík
ŽIREČ 136
DVŮR KRÁLOVÉ NAD LABEM
544 01

ZPRACOVATEL ČÁSTI:
Vypracoval:
Roman Hladík
Zodpovědný projektant:
Zdeněk Mikeš

razítko a podpis

PROJEKT:
Snížení energetické náročnosti budov
SZeŠ a SOŠ Poděbrady
Boučkova 355/49, 290 01 Poděbrady II

STAVEBNÍK:
Střední zemědělská škola a Střední odborná škola Poděbrady, p. o.
Boučkova 355/49, 290 01 Poděbrady II

Zakázkové číslo: 160494			Paré:
Datum: 11/2016			
ČÁST, PROFESE: ELEKTROINSTALACE	Část: D.1.4.3	Stupeň: DPS	Změna: 00
VÝKRES: **ÚPRAVA ROZVÁDĚČE R24**	Č. výkr.: **6.2**	Formát: A4	Měřítko: - - -

Počet Listů : 1

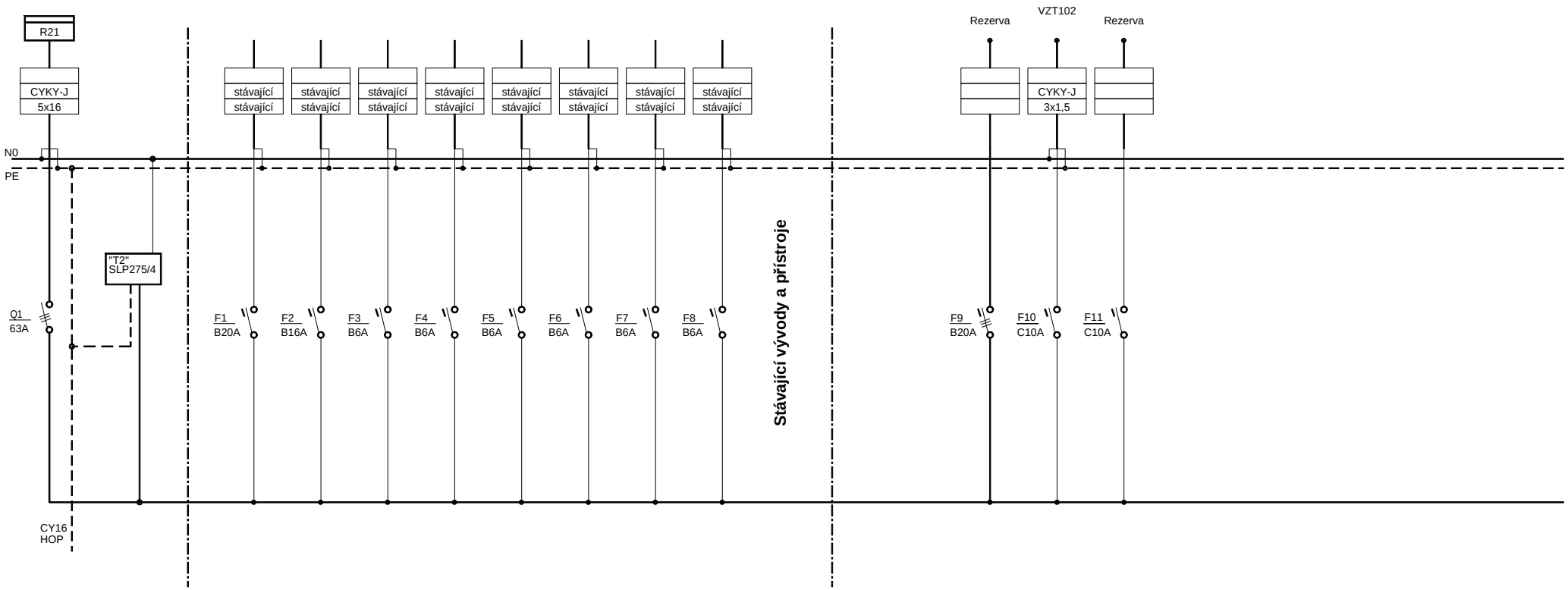

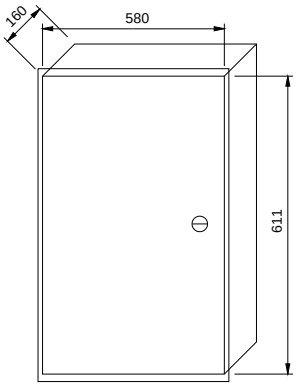

Rozváděč - Zapuštený

Typ: Schrack 2U12 - 4x21 (84) mod
611x580x160 mm
Krytí IP 30/20

In = 40A
Un = 400V
Ik´´ < 10 kA

Proudová soustava 3 PEN AC 50 Hz 400V/TN-C-S

Ochrana neživých částí - základní - automatickým odpojením od zdroje

Ochrana živých částí - izolací živých částí
- kryty nebo přepážkami

HLAVNÍ PROJEKTANT:

ENERGY BENEFIT
Energy Benefit Centre a.s.
Křenova 438/3, 162 00 Praha 6
tel.: +420 270 003 300
e-mail: kontakt@energy-benefit.cz
internet: www.energy-benefit.cz

ZPRACOVATEL ČÁSTI:
Roman Hladík
ŽIREČ 136
DVŮR KRÁLOVÉ NAD LABEM
544 01

ZPRACOVATEL ČÁSTI:
Vypracoval:
Roman Hladík
Zodpovědný projektant:
Zdeněk Mikeš

PROJEKT:
Snížení energetické náročnosti budov
SZeŠ a SOŠ Poděbrady
Boučkova 355/49, 290 01 Poděbrady II

razítko a podpis

Zakázkové číslo: 160494
Paré:
Datum: 11/2016

STAVEBNÍK:
Střední zemědělská škola a Střední odborná škola Poděbrady, p. o.
Boučkova 355/49, 290 01 Poděbrady II

ČÁST, PROFESE: ELEKTROINSTALACE
Část: D.1.4.3
Stupeň: DPS
Změna: 00

VÝKRES: **ÚPRAVA ROZVÁDĚČE R23**
Č. výkr.: **6.3**
Formát: A4
Měřítko: - - -

Počet Listů : 1

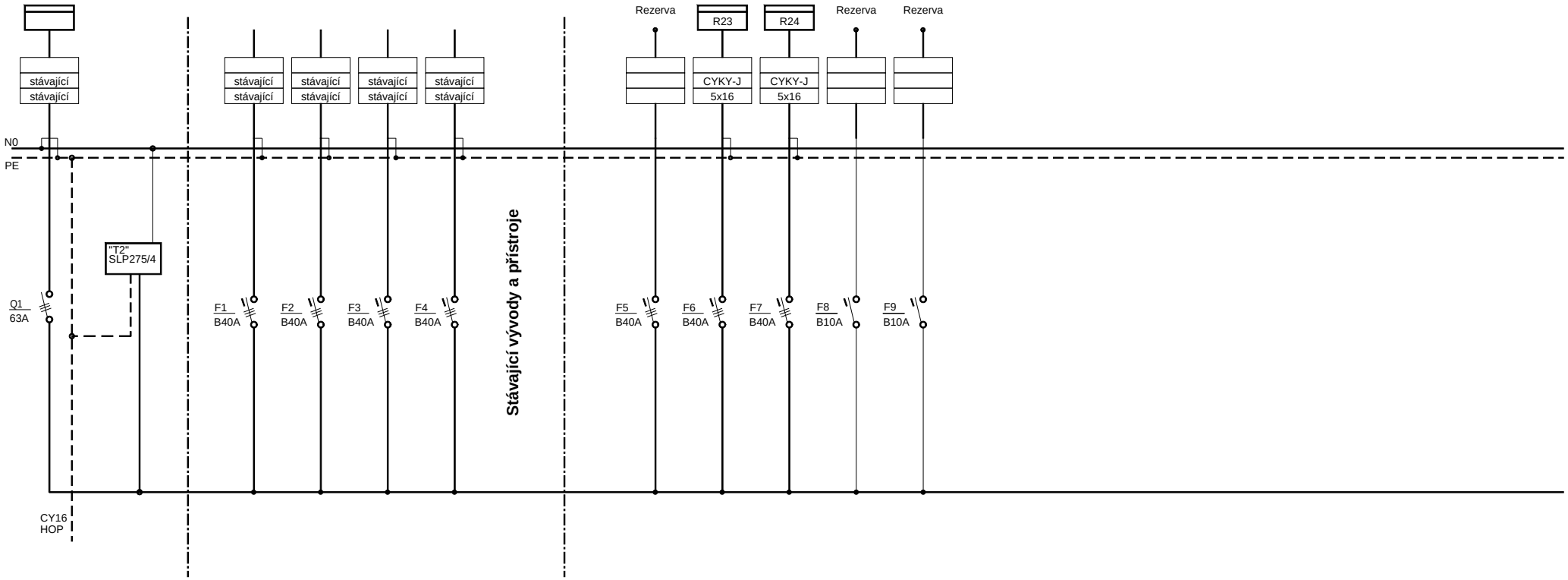

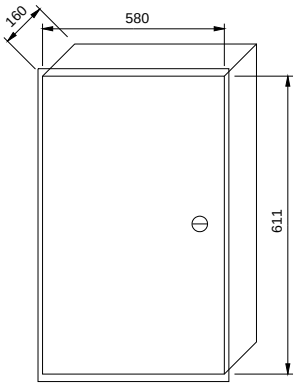

Rozváděč - Zapuštený

Typ: Schrack 2U12 - 4x21 (84) mod
611x580x160 mm
Krytí IP 30/20

In = 40A
Un = 400V
Ik´´ < 10 kA

Proudová soustava 3 PEN AC 50 Hz 400V/TN-C-S

Ochrana neživých částí - základní - automatickým odpojením od zdroje

Ochrana živých částí - izolací živých částí
- kryty nebo přepážkami

HLAVNÍ PROJEKTANT:

ENERGY BENEFIT
Energy Benefit Centre a.s.
Křenova 438/3, 162 00 Praha 6
tel.: +420 270 003 300
e-mail: kontakt@energy-benefit.cz
internet: www.energy-benefit.cz

ZPRACOVATEL ČÁSTI:
Roman Hladík
ŽIREČ 136
DVŮR KRÁLOVÉ NAD LABEM
544 01

ZPRACOVATEL ČÁSTI:
Vypracoval:
Roman Hladík
Zodpovědný projektant:
Zdeněk Mikeš

PROJEKT:
Snížení energetické náročnosti budov
SZeŠ a SOŠ Poděbrady
Boučkova 355/49, 290 01 Poděbrady II

razítko a podpis

STAVEBNÍK:
Střední zemědělská škola a Střední odborná škola Poděbrady, p. o.
Boučkova 355/49, 290 01 Poděbrady II

Zakázkové číslo:	Paré:
160494	
Datum: 11/2016	

ČÁST, PROFESE:	Část:	Stupeň:	Změna:
ELEKTROINSTALACE	D.1.4.3	DPS	00

VÝKRES:	Č. výkr.:	Formát:	Měřítko:
ÚPRAVA ROZVÁDĚČE R21	**6.4**	A4	- - -

Počet Listů : 1

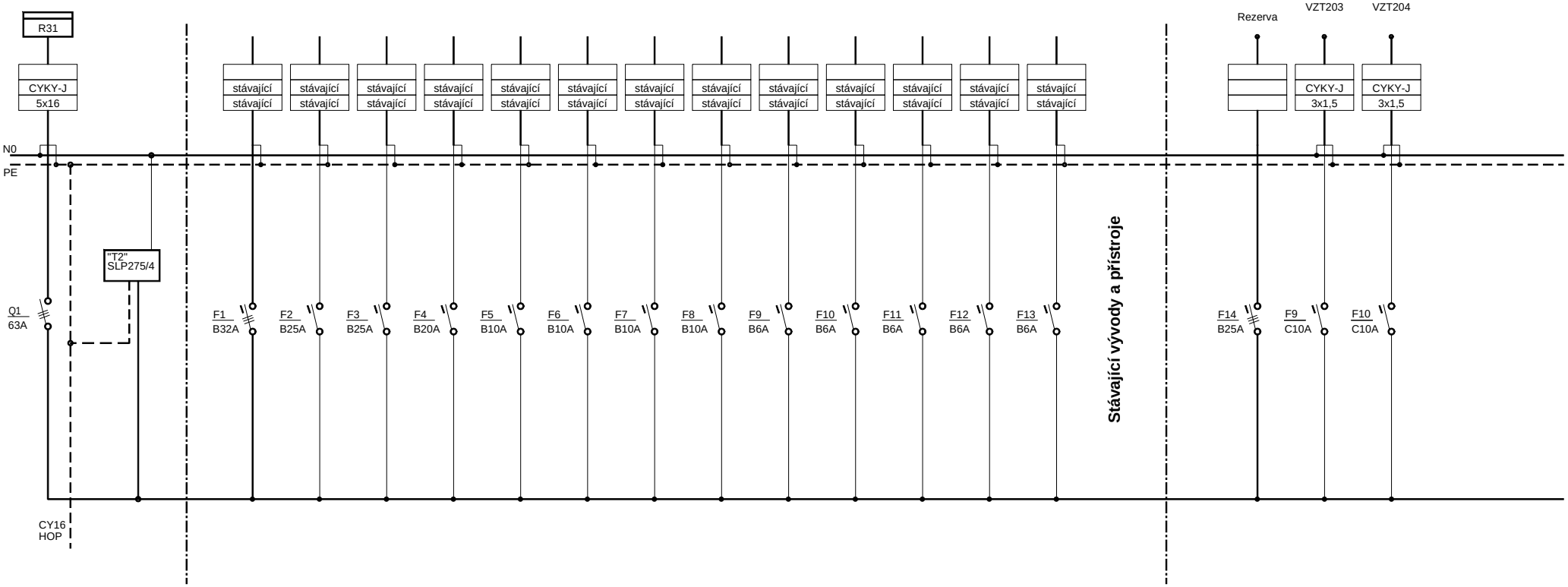

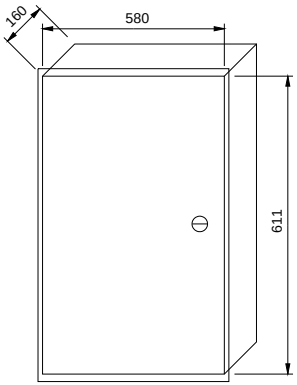

Rozváděč - Zapuštený

Typ: Schrack 2U12 - 4x21 (84) mod
611x580x160 mm
Krytí IP 30/20

In = 40A
Un = 400V
Ik´´ < 10 kA

Proudová soustava 3 PEN AC 50 Hz 400V/TN-C-S

Ochrana neživých částí - základní - automatickým odpojením od zdroje

Ochrana živých částí - izolací živých částí
- kryty nebo přepážkami

HLAVNÍ PROJEKTANT:

ENERGY BENEFIT

Energy Benefit Centre a.s.
Křenova 438/3, 162 00 Praha 6
tel.: +420 270 003 300
e-mail: kontakt@energy-benefit.cz
internet: www.energy-benefit.cz

ZPRACOVATEL ČÁSTI:
Roman Hladík
ŽIREČ 136
DVŮR KRÁLOVÉ NAD LABEM
544 01

ZPRACOVATEL ČÁSTI:
Vypracoval:
Roman Hladík
Zodpovědný projektant:
Zdeněk Mikeš

PROJEKT:
Snížení energetické náročnosti budov
SZeŠ a SOŠ Poděbrady
Boučkova 355/49, 290 01 Poděbrady II

razítko a podpis

Zakázkové číslo:	160494
Paré:	
Datum:	11/2016

STAVEBNÍK:
Střední zemědělská škola a Střední odborná škola Poděbrady, p. o.
Boučkova 355/49, 290 01 Poděbrady II

ČÁST, PROFESE:	Část:	Stupeň:	Změna:
ELEKTROINSTALACE	D.1.4.3	DPS	00

VÝKRES:	Č. výkr.:	Formát:	Měřítko:
ÚPRAVA ROZVÁDĚČE R37	**6.5**	A4	- - -

Počet Listů : 1

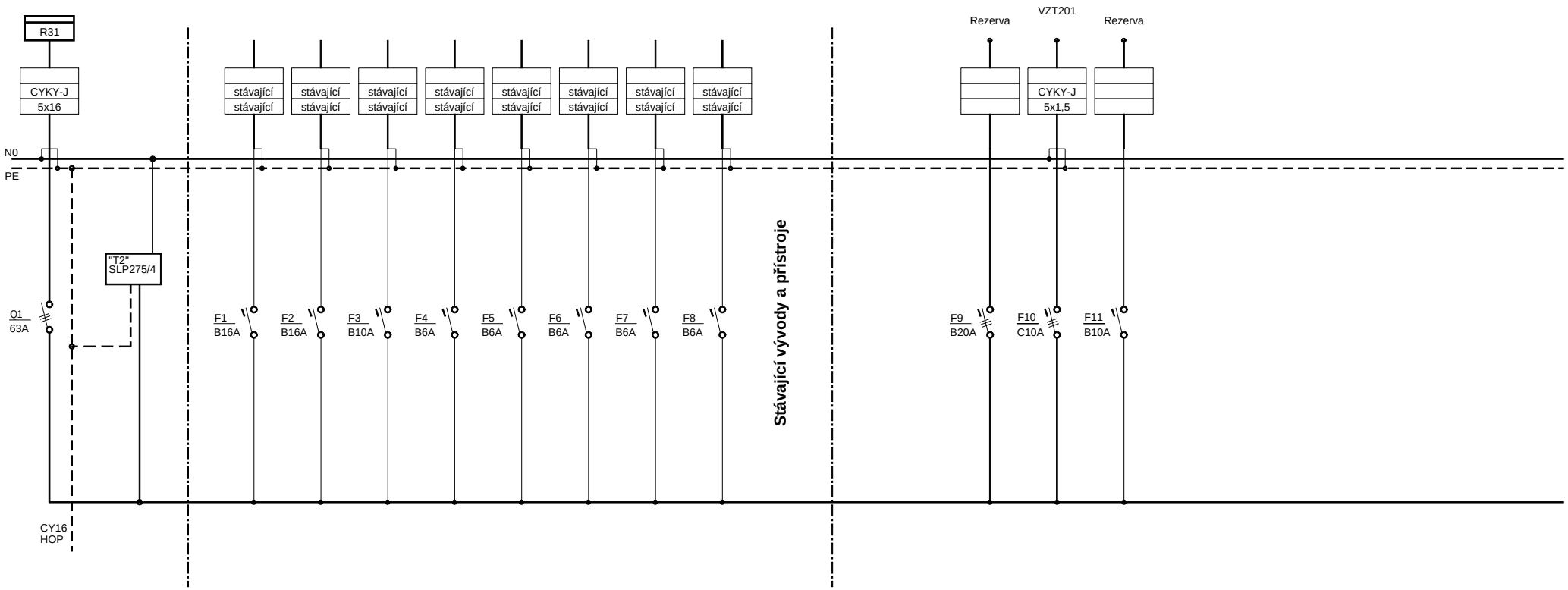

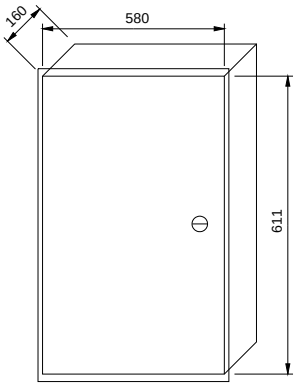

Rozváděč - Zapuštený

Typ: Schrack 2U12 - 4x21 (84) mod
611x580x160 mm
Krytí IP 30/20

In = 40A
Un = 400V
Ik´´ < 10 kA

Proudová soustava 3 PEN AC 50 Hz 400V/TN-C-S

Ochrana neživých částí - základní - automatickým odpojením od zdroje

Ochrana živých částí - izolací živých částí
- kryty nebo přepážkami

HLAVNÍ PROJEKTANT:

ENERGY BENEFIT

Energy Benefit Centre a.s.
Křenova 438/3, 162 00 Praha 6
tel.: +420 270 003 300
e-mail: kontakt@energy-benefit.cz
internet: www.energy-benefit.cz

ZPRACOVATEL ČÁSTI:
Roman Hladík
ŽIREČ 136
DVŮR KRÁLOVÉ NAD LABEM
544 01

ZPRACOVATEL ČÁSTI:
Vypracoval:
Roman Hladík
Zodpovědný projektant:
Zdeněk Mikeš

razítko a podpis

PROJEKT:
Snížení energetické náročnosti budov
SZeŠ a SOŠ Poděbrady
Boučkova 355/49, 290 01 Poděbrady II

STAVEBNÍK:
Střední zemědělská škola a Střední odborná škola Poděbrady, p. o.
Boučkova 355/49, 290 01 Poděbrady II

Zakázkové číslo: 160494			Paré:
Datum: 11/2016			
ČÁST, PROFESE: ELEKTROINSTALACE	Část: D.1.4.3	Stupeň: DPS	Změna: 00
VÝKRES: **ÚPRAVA ROZVÁDĚČE R33**	Č. výkr.: **6.6**	Formát: A4	Měřítko: - - -

Počet Listů : 1

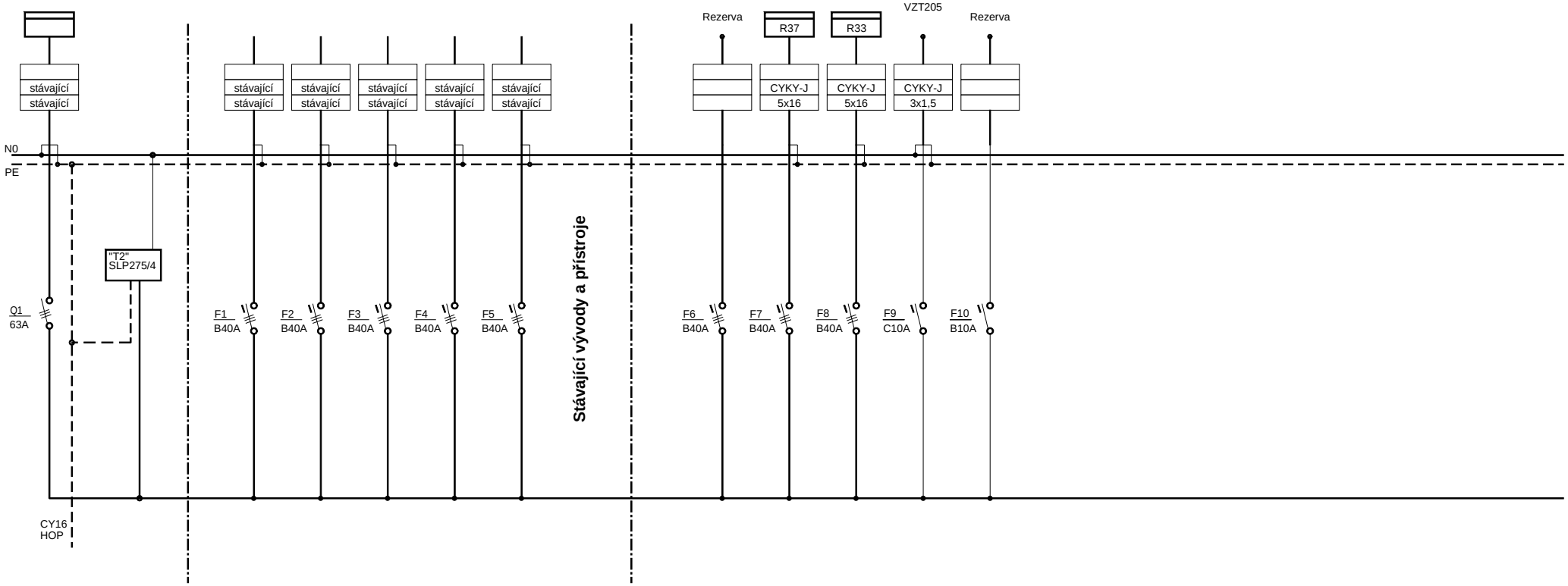

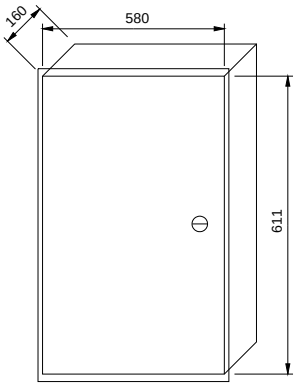

Rozváděč - Zapuštený

Typ: Schrack 2U12 - 4x21 (84) mod
611x580x160 mm
Krytí IP 30/20

In = 40A
Un = 400V
Ik´´ < 10 kA

Proudová soustava 3 PEN AC 50 Hz 400V/TN-C-S

Ochrana neživých částí - základní - automatickým odpojením od zdroje

Ochrana živých částí - izolací živých částí
- kryty nebo přepážkami

HLAVNÍ PROJEKTANT:
ENERGY BENEFIT
Energy Benefit Centre a.s.
Křenova 438/3, 162 00 Praha 6
tel.: +420 270 003 300
e-mail: kontakt@energy-benefit.cz
internet: www.energy-benefit.cz

ZPRACOVATEL ČÁSTI:
Roman Hladík
ŽIREČ 136
DVŮR KRÁLOVÉ NAD LABEM
544 01

ZPRACOVATEL ČÁSTI:
Vypracoval:
Roman Hladík
Zodpovědný projektant:
Zdeněk Mikeš

razítko a podpis

PROJEKT:
Snížení energetické náročnosti budov
SZeŠ a SOŠ Poděbrady
Boučkova 355/49, 290 01 Poděbrady II

STAVEBNÍK:
Střední zemědělská škola a Střední odborná škola Poděbrady, p. o.
Boučkova 355/49, 290 01 Poděbrady II

Zakázkové číslo:	160494
Datum:	11/2016
Paré:	
ČÁST, PROFESE:	ELEKTROINSTALACE
Část:	D.1.4.3
Stupeň:	DPS
Změna:	00
VÝKRES:	**ÚPRAVA ROZVÁDĚČE R31**
Č. výkr.:	**6.7**
Formát:	A4
Měřítko:	- - -

Počet Listů : 1

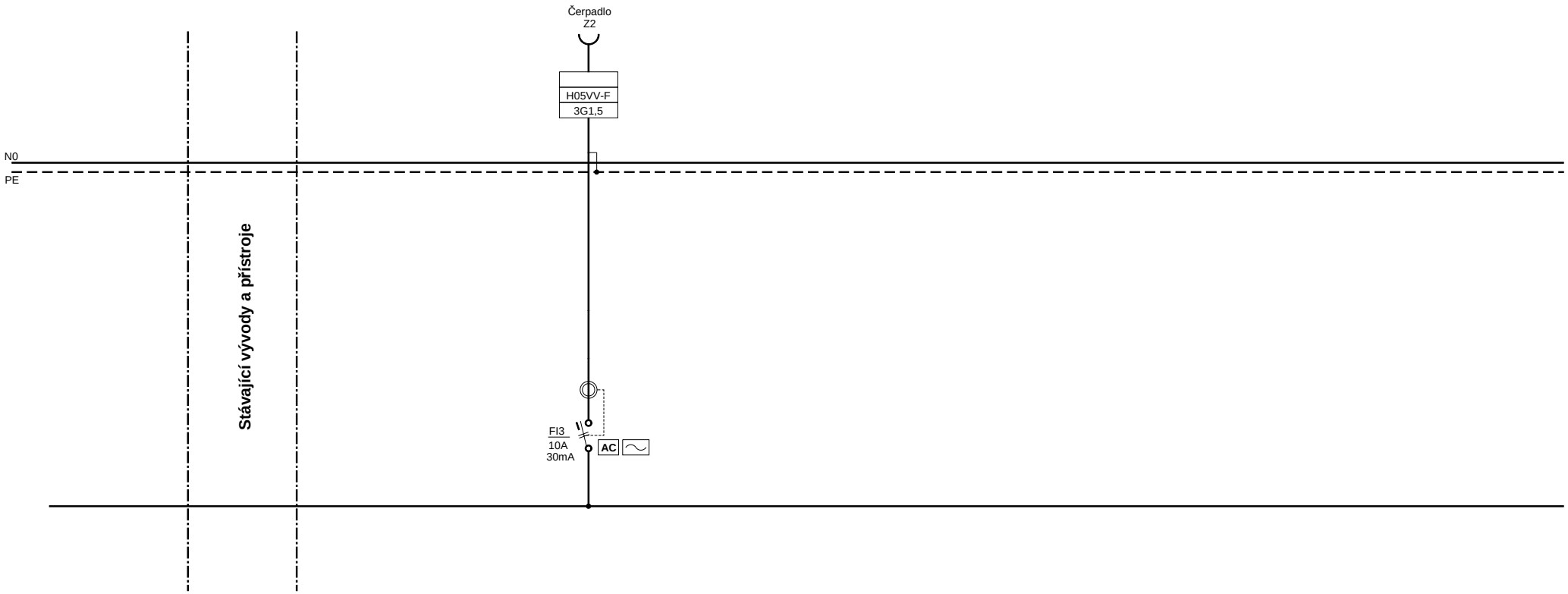

Proudová soustava 3 PEN AC 50 Hz 400V/TN-C-S

Ochrana neživých částí
- základní - automatickým odpojením od zdroje
- zvýšená - proudovým chráničem 30mA

Ochrana živých částí
- izolací živých částí
- kryty nebo přepážkami

HLAVNÍ PROJEKTANT:

ENERGY BENEFIT
Energy Benefit Centre a.s.
Křenova 438/3, 162 00 Praha 6
tel.: +420 270 003 300
e-mail: kontakt@energy-benefit.cz
internet: www.energy-benefit.cz

ZPRACOVATEL ČÁSTI:
Roman Hladík
ŽIREČ 136
DVŮR KRÁLOVÉ NAD LABEM
544 01

ZPRACOVATEL ČÁSTI:
Vypracoval:
Roman Hladík
Zodpovědný projektant:
Zdeněk Mikeš

razítko a podpis

PROJEKT:
Snížení energetické náročnosti budov
SZeŠ a SOŠ Poděbrady
Boučkova 355/49, 290 01 Poděbrady II

STAVEBNÍK:
Střední zemědělská škola a Střední odborná škola Poděbrady, p. o.
Boučkova 355/49, 290 01 Poděbrady II

Zakázkové číslo:	160494
Paré:	
Datum:	11/2016
ČÁST, PROFESE:	ELEKTROINSTALACE
Část:	D.1.4.3
Stupeň:	DPS
Změna:	00
VÝKRES:	**ÚPRAVA ROZVÁDĚČE KOTELNA**
Č. výkr.:	**6.8**
Formát:	A4
Měřítko:	- - -

Počet Listů : 1